台技電機股份有限公司

S2-334W/R/PF 操作說明

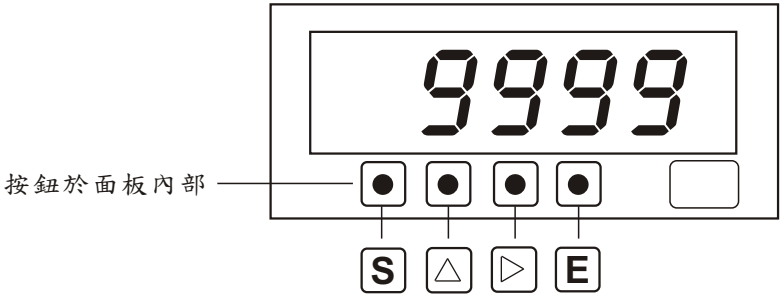

按鍵說明

按鍵功能[顯示]

1. △ 更換顯示。
2. S ▷ 進入主功能表。

按鍵功能[主功能表]

1. △ 切換主功能表。
2. S 進入副功能表。
3. E 離開主功能表返回顯示。

按鍵功能[副功能表]

1. △ 更換功能表。
2. S 進入數值設定。
3. E 離開數值設定返回主功能表。

按鍵功能[數值設定]

1. ▷ 移位鍵。
2. △ 數值變更。
3. E 離開數值設定返回副功能表。
4. ▷ △ 非整數PT比的小數點設定。

＊ 兩分鐘未按鍵自動返回上一層

功能表選項參考說明

Pt r　PT比:一二次側比值,可設定非整數比值

bAud　鮑率設定:1200,2400,4800,9600,192_(19200),384_(38400)

FrAE　框架設定:n81,e81,o81,n82

cASE　格式設定:H_L (two word first hi),L_H (two word first lo)
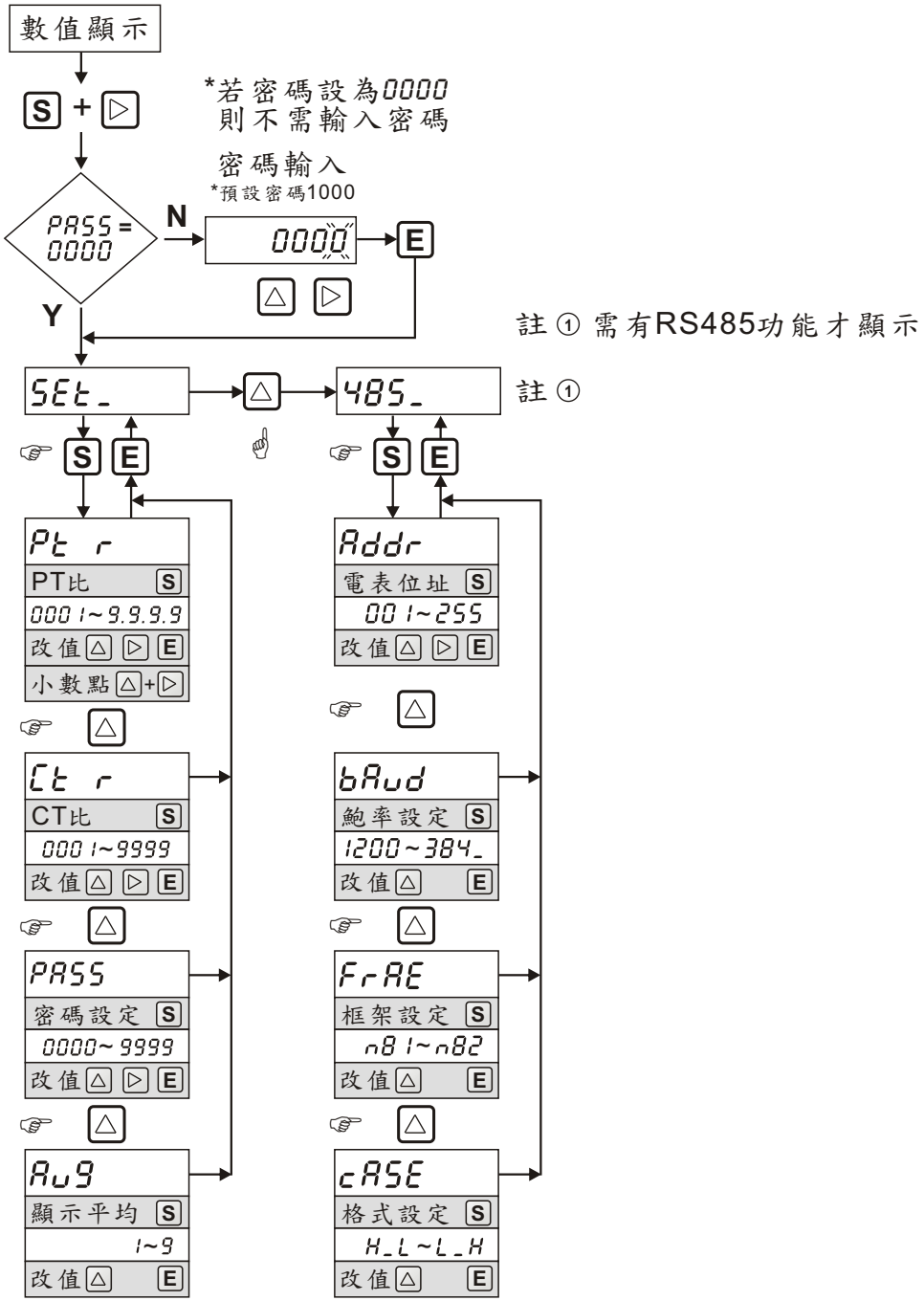
設定功能表